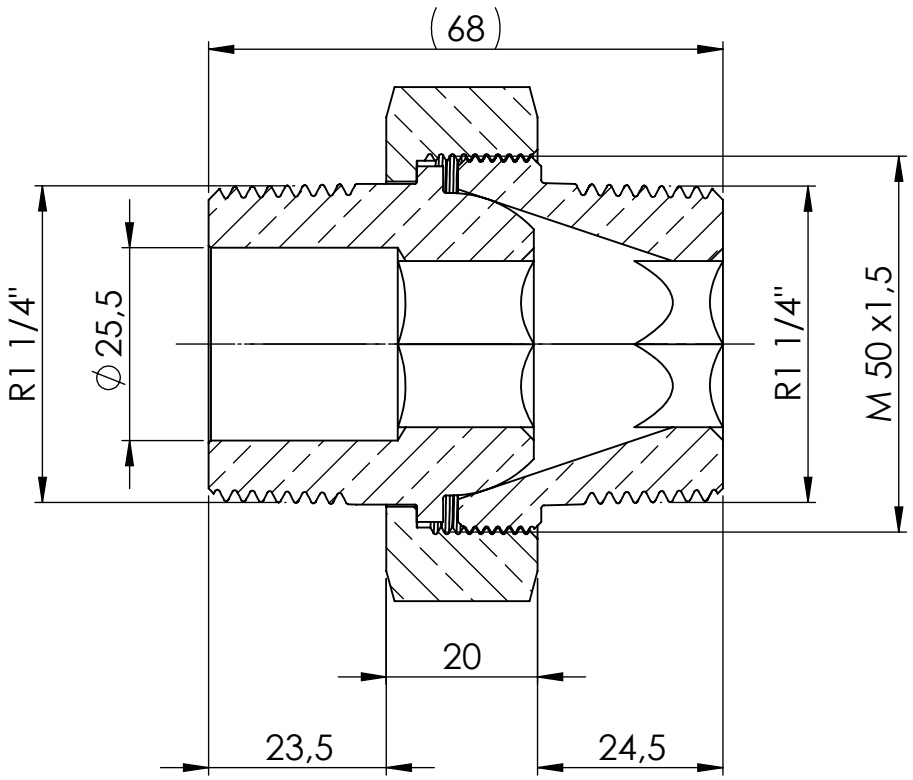

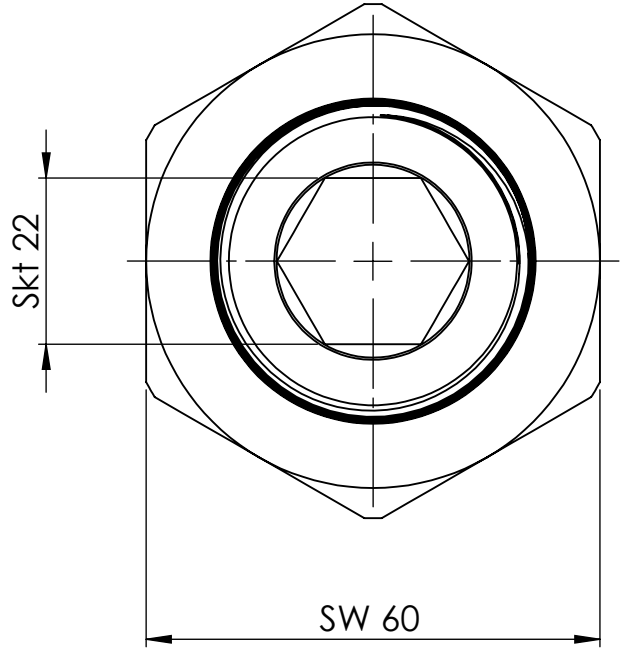

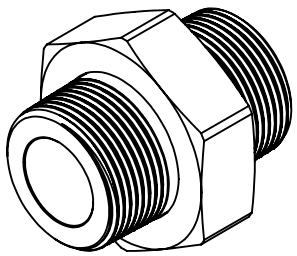

Maßstab / Scale: 1:1

Material: CW 614N (CuZn39Pb3)

Benennung / Designation:

Lösbarer Doppelnippel, k. dicht.

removable double nipple, conical sealing

RIEGLER
Schützenstraße 27, 72574 Bad Urach
Telefon: 07125 9497-0

Artikelnummer / item number:

136564

Typ-Nr.: MSN252L114114

Status	Format
	A4
Version	Blatt / von sheet / of
	2 / 2