Vorfilter

Mikrofilter

Aktivkohlefilter

Feinfilter

Baugröße 0

G 1/4

FV 06 / FM 06 / FA 06

Vorfilter 0,3 µm
Feinfilter 0,01 µm

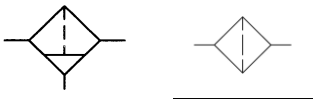

Kenngrößen

Typ	FV 06	FM 06	FA 06
Anschlussgewinde	**G 1/4**		
Bauart	**Vorfilter** 0,3 µm	**Feinfilter** 0,01 µm	**Aktivkohle-filter**
Einbaulage	vertikal, - Ablassschraube unten		
Eingangsdruck p_1	**max. 16 bar;** **max. 10 bar** bei vollautom. Entleerung		
Staubabscheidung	>0,3 µm / 99,999 %	>0,01µm / 99,999%	
Restölgehalt		0,01 mg/m³	0,005 mg/m³
Temperatur Umgebung / Medium	-10 bis 60 °C (andere Temperaturbereiche auf Anfrage)		
Nenndurchfluss Q_n	160 l/min	450 l/min	380 l/min
Δp*	0,02 bar	0,1 bar	0,2 bar
Behältervolumen	max. 16 cm³		
Kondensatentleerung	halbautom. Standard manuell auf Anfrage		
Befestigungsart	Leitungseinbau, - Winkel-Bausatz		
Gewicht [g]	0,230		

***Errechnung der Durchflussmengen siehe Rückseite**

Bestellhinweis

Varianten	
K(-HA)	Kunststoffbehälter
M	Metallbehälter

Bestellbeispiel:

FV 06 **K-HA** → **V**orfilter mit **K**unststoffbehälter und halbautom. Kondensatablassventil

Beschreibung

- Blockbauweise
- einfache Verblockung mehrerer Einzelgeräte mit konischen Klammern **(ohne Werkzeuge)**
- Zusammenbau mehrerer Einzelgeräte erfordert Koppelpaket(e) **KP 05** → **p_1 max 12 bar**
- Durchflussrichtung ist durch Pfeile ge-
- kennzeichnet;-**Eintritt in Pfeilrichtung**
- Schutzkorb **nicht möglich**

Werkstoffe

Benennung	Werkstoff
Kopfstück	Zink – Z 410
O-Ring 30 x 2	NBR
O-Ring 10,8 x 1,2	NBR
Vorfilterelement	Papier - POM
Feinfilterelement	Borsilikat - POM
Aktivkohleelement	Aktivkohle - POM
Kondensatbehälter	Polycarbonat
Ölbehälter	Polycarbonat

Filterelemente

Benennung	Teil - Nr.
Vorfilterelement	**V 23/60**
Feinfilterelement	**M 23/60**
Aktivkohlelement	**A 23/80**

Technische Änderungen sowie Irrtümer vorbehalten.
Die Eignungsprüfung obliegt dem/der Anwender*in.
Die angegebenen Daten stellen keine rechtlich zugesicherten Eigenschaften dar.

Maße [mm]

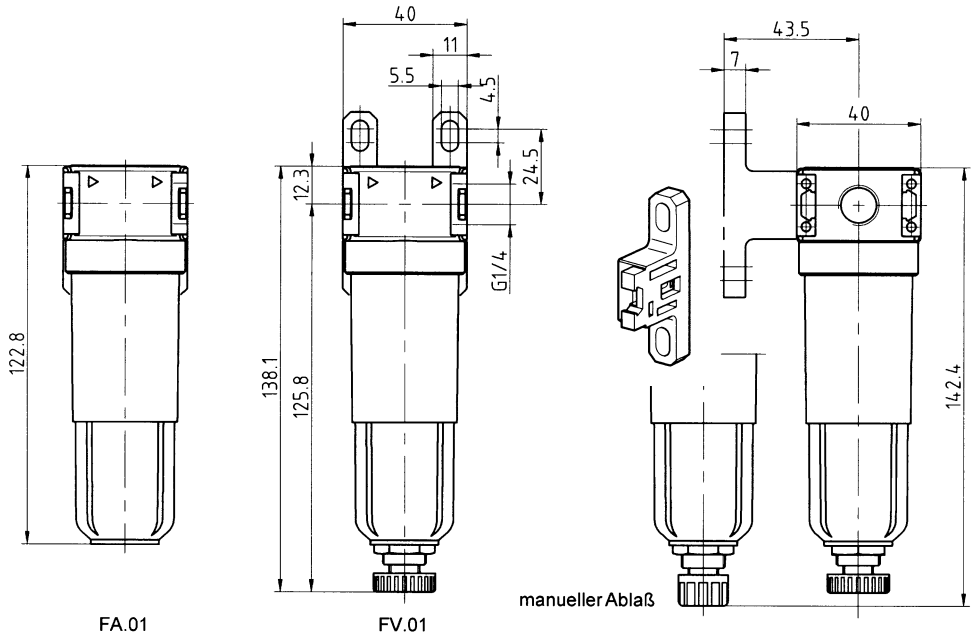

FA.01
FA 06

FV.01
FX.01
FV 06
FM 06

Einsatzbeispiel

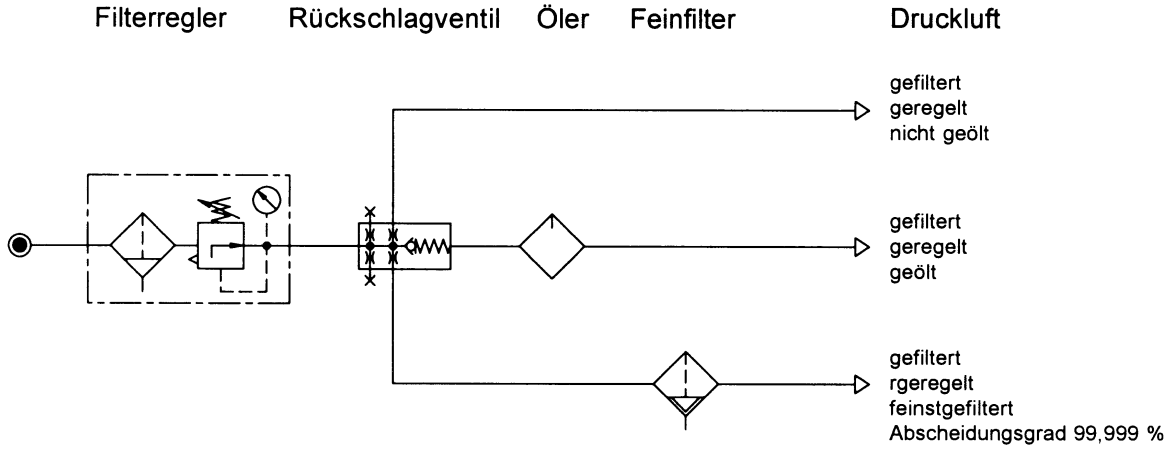

Durchflussmengen

Zu errechnender Durchfluss **Q** = Nenndurchfluss Q_n x Korrekturfaktor **f** → $Q = Q_n \times f$

p [bar]	1	2	3	4	5	6	7	8	9	10	11	12	13	14	15	16
f	0,46	0,6	0,68	0,77	0,85	0,93	1	1,07	1,11	1,17	1,23	1,28	1,32	1,36	1,4	1,46

Zubehör

Benennung	**Teile - Nr.**
Winkelbausatz	ZW 05
Polycarbonatbehälter (**FV / FM**)	KS 11 F-HA
Polycarbonatbehälter (**FA**)	KS 11 N
Koppelpaket (max. 12 bar)	KP 05

RIEGLER & Co. KG, Vertriebstechnik
Schützenstraße 27 | 72574 Bad Urach
Tel. +49 7125 9497-642
technik@riegler.de

Technische Änderungen sowie Irrtümer vorbehalten.
Die Eignungsprüfung obliegt dem/der Anwender*in.
Die angegebenen Daten stellen keine rechtlich zugesicherten Eigenschaften dar.